第63回関東実業団剣道大会
一般の部

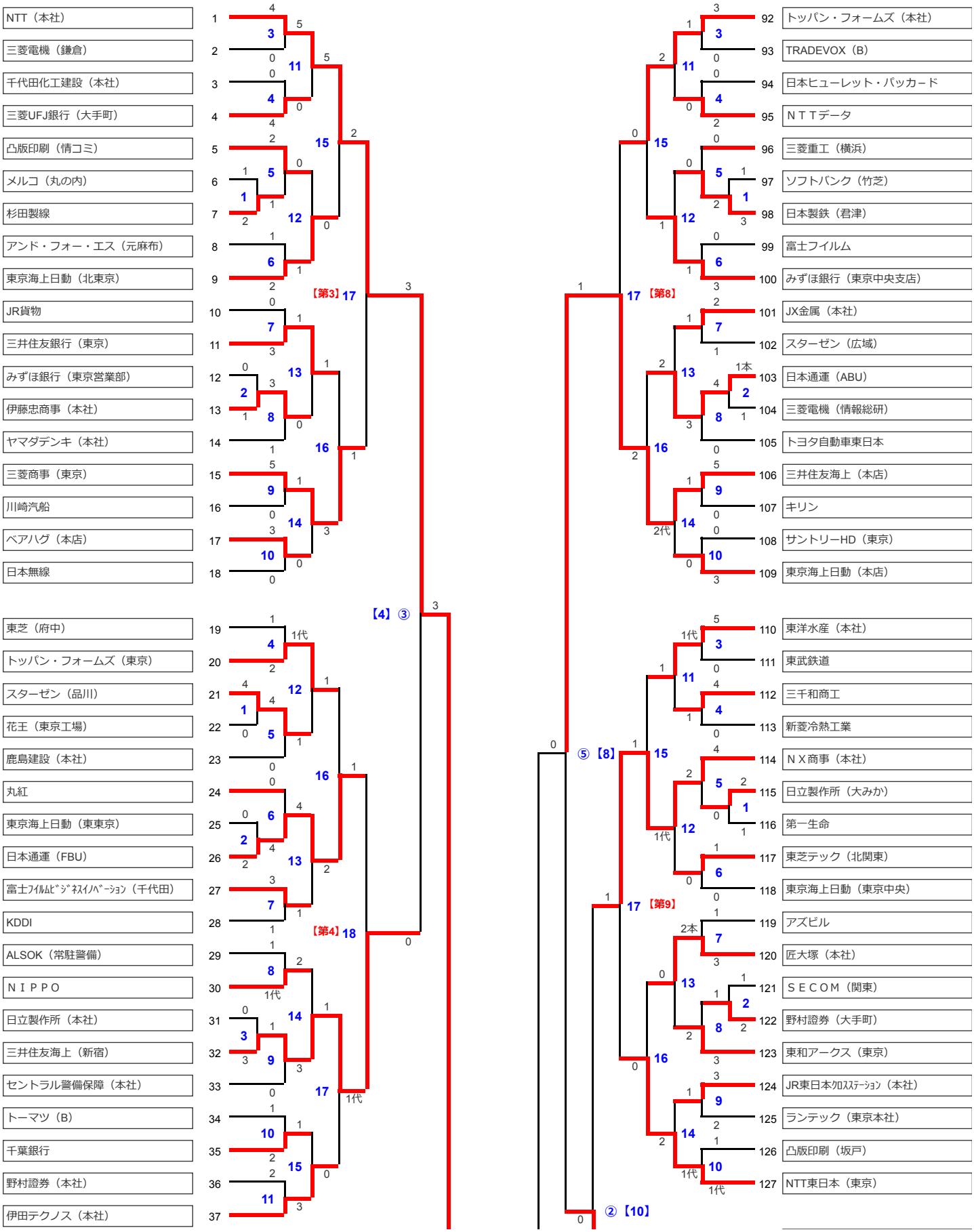

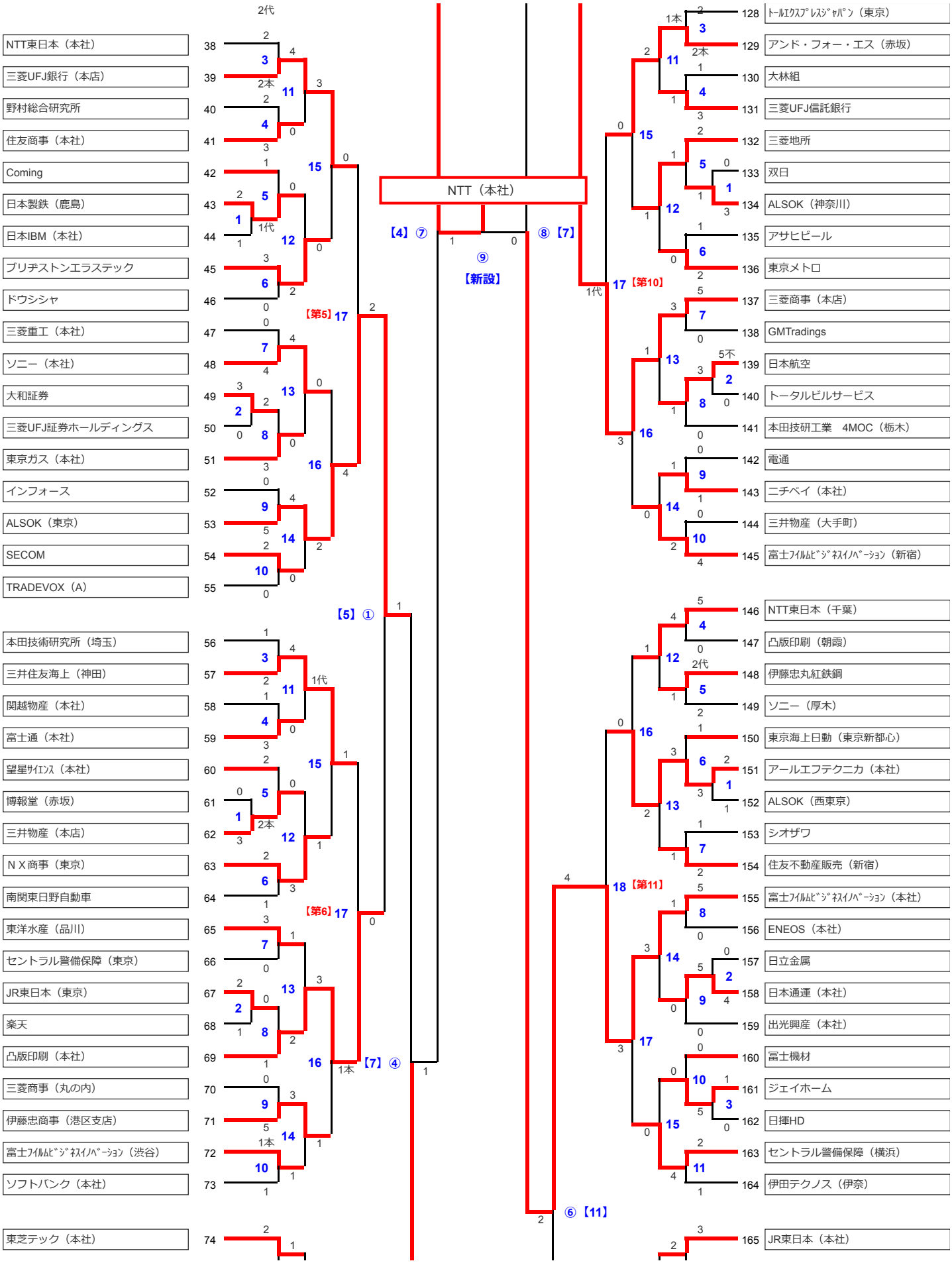
NTT（本社）
【4】⑦
⑧【7】
⑨
【新設】
【5】①
【7】④
⑥【11】
【第5】17
【第6】17
【第10】17
【第11】18
NTT東日本（本社）
三菱UFJ銀行（本店）
野村総合研究所
住友商事（本社）
Coming
日本製鉄（鹿島）
日本IBM（本社）
ブリヂストンエラステック
ドウシシャ
三菱重工（本社）
ソニー（本社）
大和証券
三菱UFJ証券ホールディングス
東京ガス（本社）
インフォース
ALSOK（東京）
SECOM
TRADEVOX（A）
本田技術研究所（埼玉）
三井住友海上（神田）
関越物産（本社）
富士通（本社）
望星ｻｲｴﾝｽ（本社）
博報堂（赤坂）
三井物産（本店）
ＮＸ商事（東京）
南関東日野自動車
東洋水産（品川）
セントラル警備保障（東京）
JR東日本（東京）
楽天
凸版印刷（本社）
三菱商事（丸の内）
伊藤忠商事（港区支店）
富士ﾌｲﾙﾑﾋﾞｼﾞﾈｽｲﾉﾍﾞｰｼｮﾝ（渋谷）
ソフトバンク（本社）
東芝テック（本社）
ﾄｰﾙｴｸｽﾌﾟﾚｽｼﾞｬﾊﾟﾝ（東京）
アンド・フォー・エス（赤坂）
大林組
三菱UFJ信託銀行
三菱地所
双日
ALSOK（神奈川）
アサヒビール
東京メトロ
三菱商事（本店）
GMTradings
日本航空
トータルビルサービス
本田技研工業　4MOC（栃木）
電通
二チベイ（本社）
三井物産（大手町）
富士ﾌｲﾙﾑﾋﾞｼﾞﾈｽｲﾉﾍﾞｰｼｮﾝ（新宿）
NTT東日本（千葉）
凸版印刷（朝霞）
伊藤忠丸紅鉄鋼
ソニー（厚木）
東京海上日動（東京新都心）
アールエフテクニカ（本社）
ALSOK（西東京）
シオザワ
住友不動産販売（新宿）
富士ﾌｲﾙﾑﾋﾞｼﾞﾈｽｲﾉﾍﾞｰｼｮﾝ（本社）
ENEOS（本社）
日立金属
日本通運（本社）
出光興産（本社）
富士機材
ジェイホーム
日揮HD
セントラル警備保障（横浜）
伊田テクノス（伊奈）
JR東日本（本社）

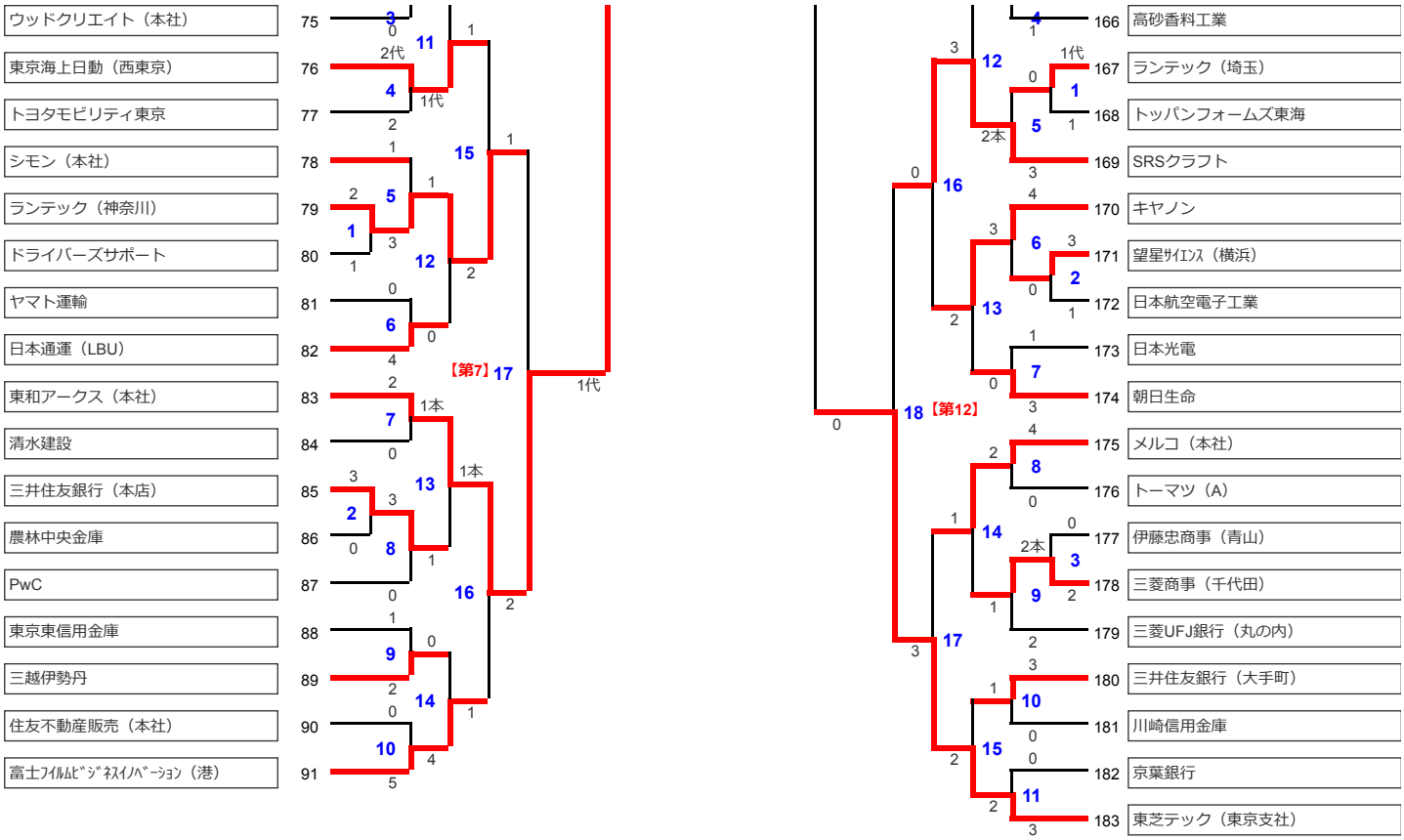
ウッドクリエイト（本社） 75
東京海上日動（西東京） 76
トヨタモビリティ東京 77
シモン（本社） 78
ランテック（神奈川） 79
ドライバーズサポート 80
ヤマト運輸 81
日本通運（LBU） 82
東和アークス（本社） 83
清水建設 84
三井住友銀行（本店） 85
農林中央金庫 86
PwC 87
東京東信用金庫 88
三越伊勢丹 89
住友不動産販売（本社） 90
富士ﾌｲﾙﾑﾋﾞｼﾞﾈｽｲﾉﾍﾞｰｼｮﾝ（港） 91
166 高砂香料工業
167 ランテック（埼玉）
168 トッパンフォームズ東海
169 SRSクラフト
170 キヤノン
171 望星ｻｲｴﾝｽ（横浜）
172 日本航空電子工業
173 日本光電
174 朝日生命
175 メルコ（本社）
176 トーマツ（A）
177 伊藤忠商事（青山）
178 三菱商事（千代田）
179 三菱UFJ銀行（丸の内）
180 三井住友銀行（大手町）
181 川崎信用金庫
182 京葉銀行
183 東芝テック（東京支社）
【第7】
【第12】
2代
1代
1本
2本